B

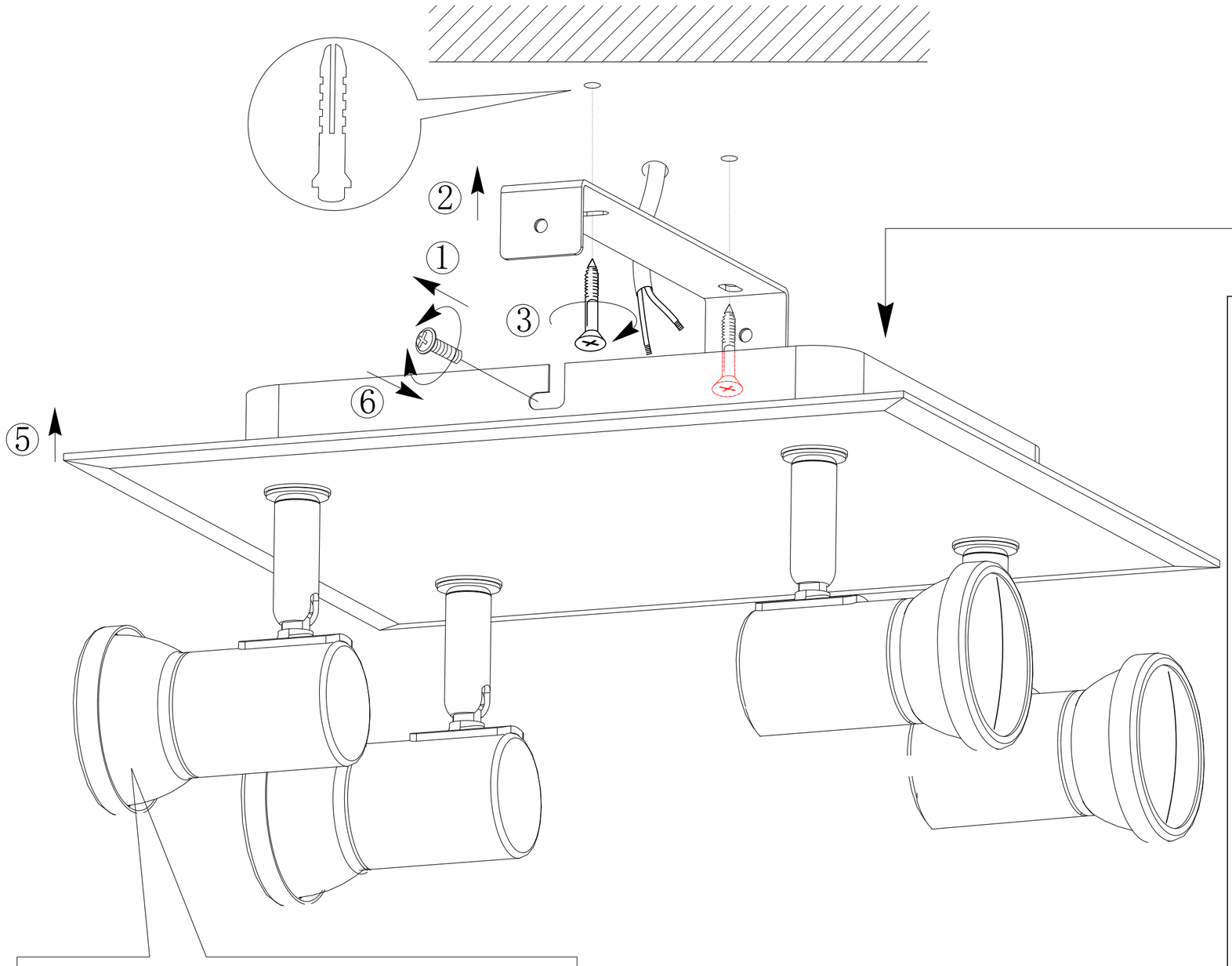

7

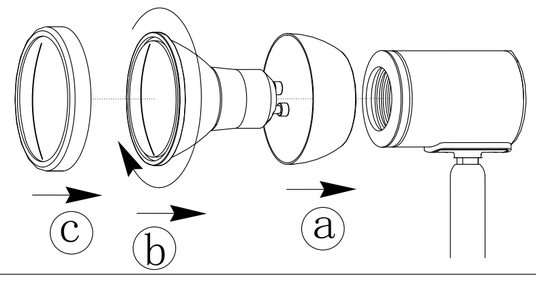

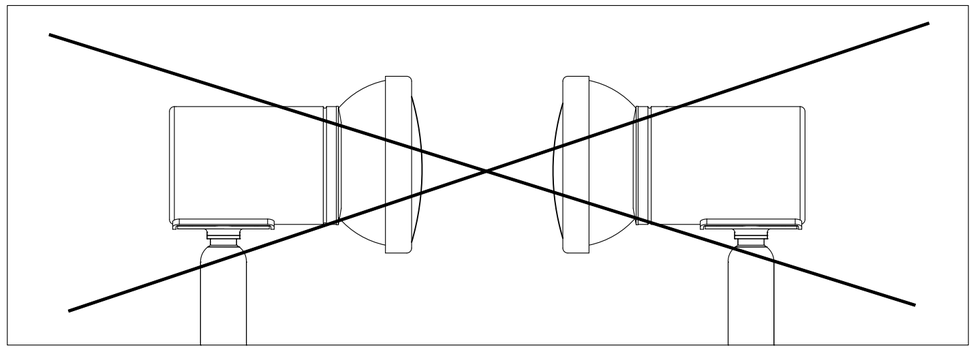

A

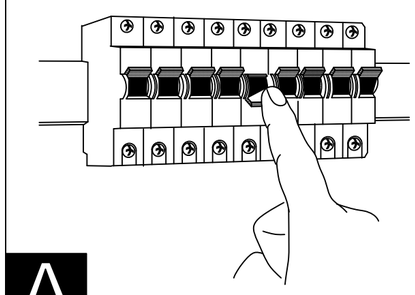

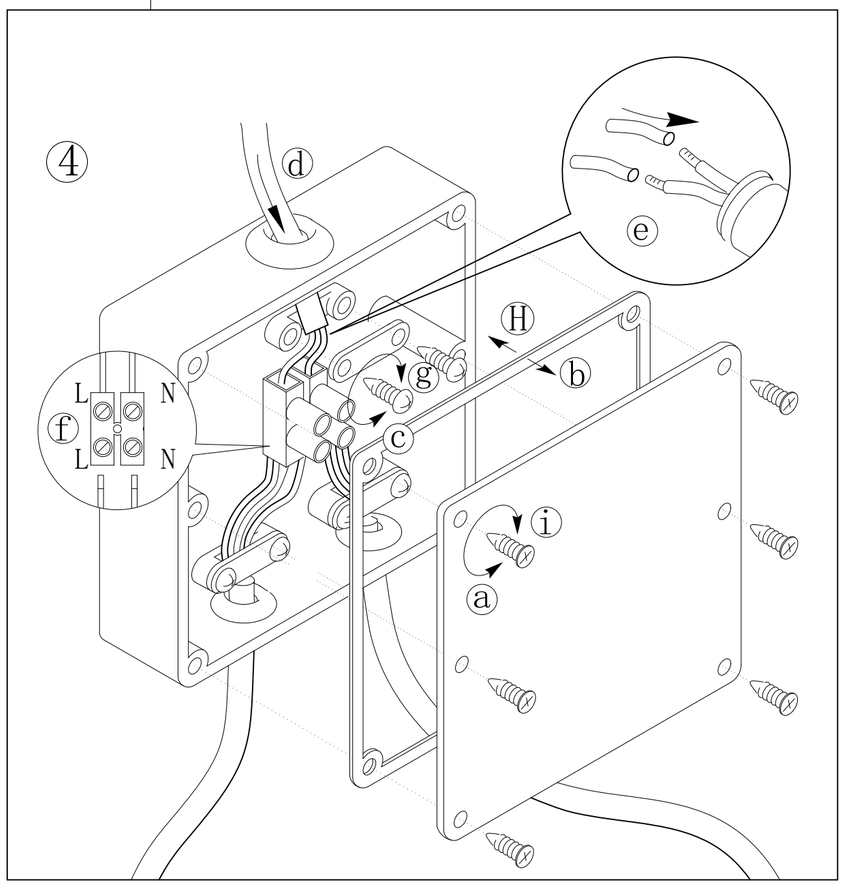
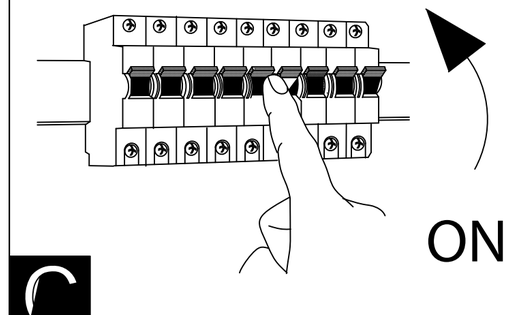
BLA31264-1