Belysning

TAKARMATUR

Følgende utførelser av takarmaturene er tilgjengelig:

Varenr.	Type	EAN	Mål (cm), BxHxL
31003355002	Takarmatur 2x18W, opal skjerm	7058963550028	16cm x 6cm x 64cm
31003355012	Takarmatur 2x36W, opal skjerm	7058963550127	16cm x 6cm x 124cm

Installasjon:

- Forsikr deg om at spenningen er frakoblet før du installerer produktet, eventuelt utfører vedlikehold. (1)
- Fjern plastskjermen ved å trekke den forsiktig mot deg.
- Armaturen monteres deretter på ønsket sted.
- Tilførselskabelen monteres så i tilkoblings-klemmen (5). Forsikr deg om at ingen ledningskordeller blir liggende på utsiden av klemmen.

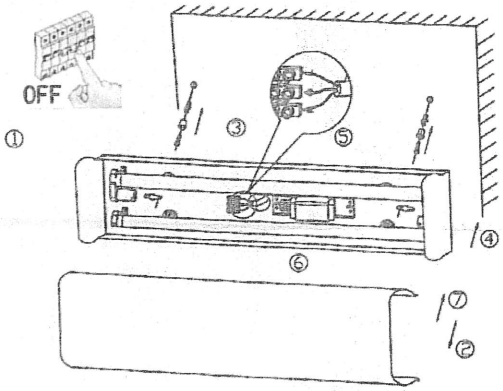

- 2x18W (alt. 2x36W) lysstoffrør (T8), settes så inn i armaturen.
- Påmonter deretter ytterskjermen.

Viktig!

- *Benytt elektriker for korrekt installasjon.*
- *Benytt alltid vedlagt silikonstrømpe der installasjonskabelen er i nærheten av reaktoren. Unngå at tilførselsledningen ligger direkte an mot reaktoren, grunnet høye temperaturer.*
- *Vi anbefaler at tennerne byttes samtidig med at lysstoffrørene byttes.*
- *Blinkende lysstoffrør må byttes umiddelbart, ettersom dette kan føre til overopphetning.*
- *Produktet er i Kl.I og krever derved jording.*
- *For takkonstruksjoner som er sårbare for varme (feks. foliebelagte takplater) kan man med fordel benytte vedlagte avstandsstykker (2 stk) mellom armatur og tak. Dette vil gi økt ventilasjon, og lavere varme mot monteringsunderlag.*
- *Kun ment for innendørs bruk (IP20).*

Miljø krav

Avfall i form av elektriske produkter skal ikke behandles som vanlig husholdningsavfall. Avfallet skal resirkuleres, ta kontakt med din kommunale gjenvinningsstasjon, eventuelt din forhandler av elektrisk utstyr for korrekt håndtering.